(11) 4807-1618
www.celbras.com.br - vendas@celbras.com.br

VIBRA - STOP
Amortecedores de Impacto e Vibração

Articulado

O calço ARTICULADO é feito para sustentar máquinas que precisam de compensação de altura em desníveis de piso.
Ele mantém o equipamento totalmente apoiado e permite chumbagem ao piso.

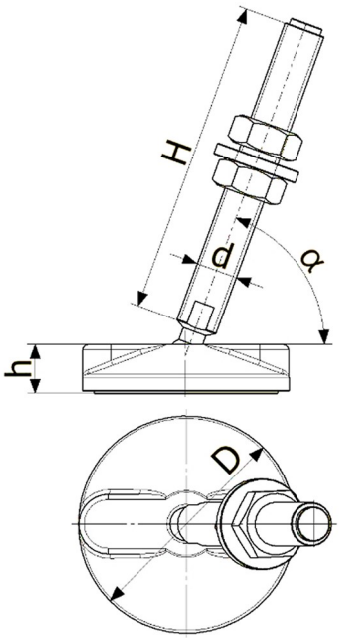

ARTICULADO	CAPACIDADE Kgf	Ø D (mm)	*PARAFUSO d x H (mm)	h (mm)	ÂNGULO MÁXIMO α
ARTICULADO 1	10 a 200	40	M10x70 M12x100	20	60°
ARTICULADO 2	200 a 400	60	M12x100 M16x120	21	70°
ARTICULADO 3	400 a 600	80	M12x100 M16x120	22	70°
ARTICULADO 4	600 a 800	100	M16x120 M20x140	27	75°

*Passo das roscas: M10 x 1,5 mm – M12 x 1,75 mm – M16 x 2,00 mm – M20 x 2,5 mm

Os dados deste informativo podem ser alterados sem aviso prévio e as imagens são meramente ilustrativas. Comercializamos produtos para a linha industrial que não devem ser utilizados nas linhas automitivas e/ou construção civil.