(11) 4807-1618 - (11) 9.5735.5708
www.celbras.com.br - vendas@celbras.com.br

CELBRAS
Produtos Industriais

VIBRA - STOP
Amortecedores de Impacto e Vibração

Coxim A

COXIM A é um modelo que foi projetado para máquinas de pequeno porte.
Ele possui uma excelente capacidade de amortecimento e isolamento e apresenta um ótimo custo benefício.

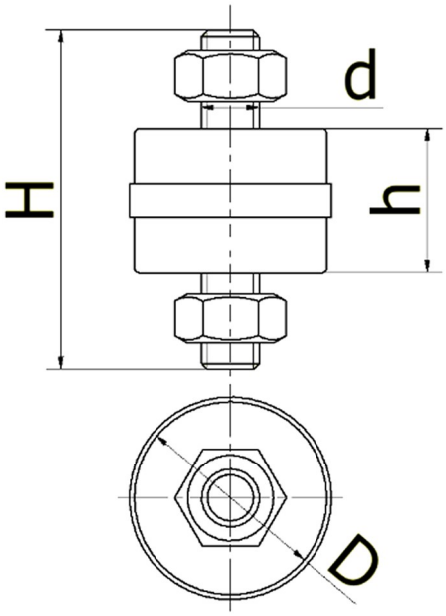

COXIM A	CAPACIDADE À COMPRESSÃO Kgf	CAPACIDADE À TRAÇÃO Kgf	Ø D (mm)	*PARAFUSO d	h (mm)	H (mm)
COXIM A1	2 a 15	1 a 3	15	M5 M6	10	35
COXIM A2	15 a 30	3 a 6	20	M5 M6	15	47
COXIM A3	30 a 55	6 a 11	25	M5 M6	20	55

Os dados deste informativo podem ser alterados sem aviso prévio e as imagens são meramente ilustrativas. Comercializamos produtos para a linha industrial que não devem ser utilizados nas linhas automitivas e/ou construção civil.